User manual

MANUEL D'UTILISATION
GEBRUIKSAANWIJZING
GEBRAUCHSANWEISUNG
MANUALE DI ISTRUZIONI
MANUAL DE INSTRUCCIONES
INSTRUKCJA OBSŁUGI
NÁVOD K OBSLUZE

Illico

CE

VERMEIREN

PL

Spis treści

Spis treści **1**

Wstęp **2**

1 Twój produkt **3**
1.1 Opis 3
1.2 Części opcjonalne 4

2 Przed użyciem **5**
2.1 Przewidziane zastosowanie 5
2.2 Ogólne instrukcje bezpieczeństwa 5
2.3 Symbole na łóżku pielęgnacyjnym 6

3 Eksploatacja łóżka pielęgnacyjnego **7**
3.1 Montaż/demontaż, transport i przechowywanie 7
3.2 Instalacja 7
3.3 Korzystanie z manipulatora 7
3.4 Obsługa barierek 8
3.5 Ręczne ustawianie sekcji nóg 9
3.6 Przenoszenie się na łóżko/z łóżka 10

4 Konserwacja **11**
4.1 Punkty poddawane konserwacji 11
4.2 Instrukcje konserwacji 12
4.3 Diagnozowanie i rozwiązywanie problemów 12
4.4 Oczekiwany okres użytkowania 12
4.5 Ponowne użycie 12
4.6 Koniec użytkowania 12

5 Dane techniczne **13**

Wstęp

PL

Gratulacje! Jesteś teraz właścicielem łóżka pielęgnacyjnego Vermeiren!

Łóżko pielęgnacyjne zbudował zespół złożony z wykwalifikowanych i zaangażowanych pracowników. Zaprojektowano je i wyprodukowano zgodnie z wysokimi standardami jakości, jakich przestrzega Vermeiren.

Dziękujemy za zaufanie firmie Vermeiren i jej produktom. Niniejsza instrukcja pomoże właścicielowi w eksploatacji łóżka i korzystaniu z jego opcji. Prosimy o uważne przeczytanie instrukcji obsługi. Pozwoli ona na zapoznanie się z działaniem, możliwościami i ograniczeniami łóżka.

W razie pytań, na które odpowiedzi nie ma w instrukcji, prosimy o kontakt z Państwa wyspecjalizowanym sprzedawcą. Sprzedawca chętnie służy pomocą w tym zakresie.

Ważna uwaga

Aby zapewnić bezpieczeństwo i wydłużyć okres użytkowania produktu, prosimy o dbanie o niego oraz regularne dokonywanie przeglądów i serwisowanie.

Instrukcja obejmuje najnowsze rozwiązania zastosowane w produkcie. Firma Vermeiren ma prawo do wprowadzania zmian w produktach tego typu bez obowiązku adaptowania lub wymiany podobnych, poprzednio dostarczonych produktów.

Zdjęcia mają na celu ułatwienie zrozumienia opisu instrukcji. Państwa produkt może nieznacznie różnić się od przedstawionego na zdjęciach.

Dostępne informacje

W naszej witrynie internetowej http://www.vermeiren.com/ zawsze znajduje się najnowsza wersja następujących informacji. Prosimy regularnie odwiedzać witrynę, ponieważ możemy na niej zamieszczać zaktualizowane informacje.

Osoby z zaburzeniami wzroku mogą pobrać elektroniczną wersję niniejszej instrukcji i odsłuchać ją przy użyciu oprogramowania zamieniającego tekst na mowę.

- Niniejsza instrukcja
  Dla użytkownika i wyspecjalizowanego sprzedawcy
- Instrukcja instalacji (instrukcja montażu i demontażu)
  Dla wyspecjalizowanego sprzedawcy
- Instrukcja serwisowa (Łóżka)
  Dla wyspecjalizowanego sprzedawcy
- Deklaracja zgodności WE
  Dla użytkownika i wyspecjalizowanego sprzedawcy

1 Twój produkt

1.1 Opis

Montaż i demontaż łóżka pielęgnacyjnego ILLICO jest łatwy, co pozwala na jego tymczasowe rozstawienie i eksploatację.

PL

i Przed rozpoczęciem korzystania z łóżka pielęgnacyjnego należy sprawdzić szczegóły techniczne i ograniczenia występujące przy typowej eksploatacji – patrz rozdział 5.

Ilustracja 1 Ważne części, łóżko w najwyższym położeniu

1. Szczyt górny
2. Słupek do podnoszenia / rączka trapezowa
3. Poręcz boczna, składana
4. Szczyt dolny
5. Manipulator
6. Silnik sekcji głowy
7. Silnik podpory materaca
8. Silnik systemu zginania kolan (opcjonalny)
9. Podwozie
10. Kółko samonastawne z hamulcem

PL

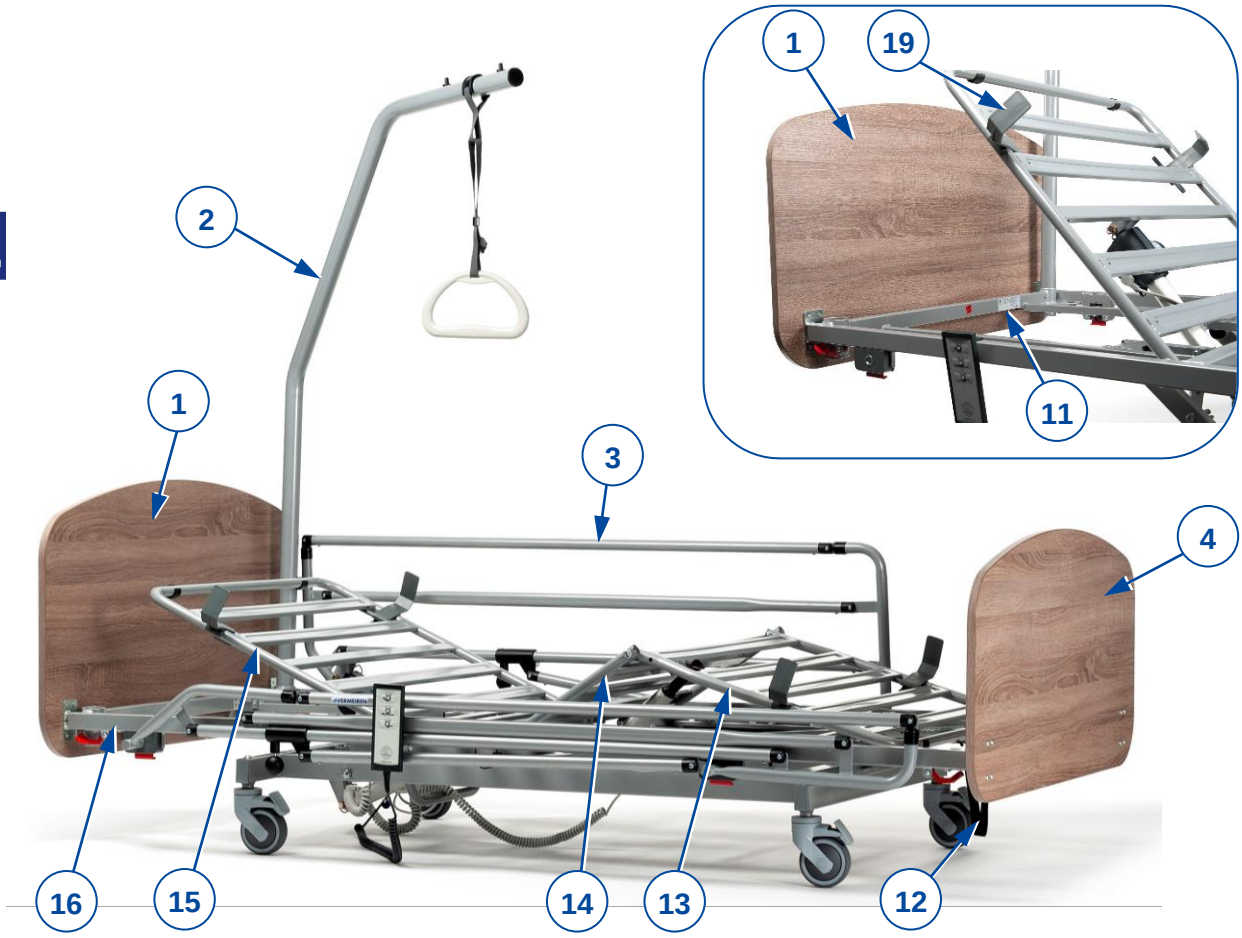

Ilustracja 2 Ważne części, łóżko w najniższym położeniu

1. Szczyt górny
2. Słupek do podnoszenia / rączka trapezowa
3. Poręcz boczna, składana
4. Szczyt dolny
11. Położenie tabliczki identyfikacyjnej (na ramie łóżka, przy głowie)
12. Pasek
13. Sekcja dolnych części nóg
14. Sekcja górnych części nóg
15. Sekcja głowy
16. Podparcie materaca, składające się z elementów (13+14+15)
19. Stoper materaca

1.2 Części opcjonalne

Łóżko pielęgnacyjne może być wyposażone w następujące części:

- Dodatkowy silnik elektryczny (8) do napędzania mechanizmu zginania kolan
- Szczyt górny, szczyt dolny i poręcze boczne są wymienne
- Rama materaca z podporami z plastiku zamiast z metalu
- Zestaw wydłużenia łózka
- Zestaw poszerzania łózka

Aby dowiedzieć się więcej, skontaktuj się z wyspecjalizowanym sprzedawcą.

PL

2 Przed użyciem

2.1 Przewidziane zastosowanie

W niniejszej sekcji przedstawiono krótki opis przewidzianego zastosowania łóżka pielęgnacyjnego. W pozostałych sekcjach instrukcje zostały opatrzone istotnymi ostrzeżeniami. W ten sposób chcemy zwrócić uwagę użytkowników na możliwość nieprawidłowej eksploatacji produktu.

- Łóżko pielęgnacyjne jest zaklasyfikowane jako produkt elektryczny klasy II i jest przeznaczone wyłącznie do użytku w pomieszczeniach.
- Łóżko pielęgnacyjne jest zaprojektowane i produkowane jako miejsce do ułożenia wyłącznie jednej (1) osoby ważącej maksymalnie 135 kg.
- Łóżko pielęgnacyjne jest przeznaczone do opieki domowej zgodnie z normą IEC 60601-2-52, środowisko zastosowania 4.
- Z łóżkiem należy używać tylko odpowiedniego materaca, szczegóły – patrz rozdział 5.
- Używać wyłącznie akcesoriów i części zapasowych zatwierdzonych przez Vermeiren.
- Gwarancja na produkt jest udzielona przy założeniu normalnego użytkowania i konserwacji, opisanych w niniejszej instrukcji. Uszkodzenie produktu spowodowane nieprawidłową eksploatacją lub brakiem konserwacji spowoduje unieważnienie gwarancji.

2.2 Ogólne instrukcje bezpieczeństwa

⚠ OSTRZEŻENIE Ryzyko obrażeń i/lub uszkodzeń

Nie należy dokonywać żadnych zmian w łóżku bez zgody producenta

⚠ PRZESTROGA Ryzyko obrażeń i/lub uszkodzeń

Należy przestrzegać wskazań w niniejszej instrukcji oraz wytycznych w zakresie bezpieczeństwa. Niestosowanie się do tych zaleceń może spowodować uraz u pacjenta i osób postronnych lub uszkodzenie łóżka pielęgnacyjnego.

- Używać łóżka wyłącznie na płaskich, poziomych, stabilnych podłogach, wszystkie cztery kółka muszą dotykać ziemi.
- Gdy pacjent jest pozostawiony w łóżku bez opieki, należy pozostawić je w najniższej możliwej pozycji.
- Nie przekraczać maksymalnego obciążenia wskazanego w rozdziale 5.
- NIE UŻYWAĆ łóżka jako środka transportu, podpory/schodka ani miejsca do przechowywania ciężkich lub gorących przedmiotów.
- Producent nie ponosi odpowiedzialności za uszkodzenia spowodowane nieprawidłowym serwisowaniem lub brakiem serwisowania, a także wynikające z nieprzestrzegania niniejszej instrukcji obsługi.
- Łóżko zostało przetestowane pod kątem kompatybilności elektromagnetycznej. Zgodność z normą została potwierdzona. Niemniej jednak, mimo zachowania kompatybilności, istnieje możliwość, że działanie łóżka zostanie zakłócone przez pola elektromagnetyczne emitowane przez urządzenia takie, jak telefony komórkowe, agregaty prądotwórcze lub źródła energii wielkiej mocy.
- Istnieje możliwość, że elektronika łóżka spowoduje zakłócenia innych urządzeń elektronicznych. Dlatego zalecamy, aby kontrolować łóżko pod kątem uszkodzeń i zużycia, patrz rozdział 4.
- Nie rozbudowywać łóżka o żadne urządzenia mechaniczne ani elektryczne.
- Upewnić się, że podczas eksploatacji łóżka między jego ruchomymi częściami nie zakleszczyły się żadne przedmioty lub przewody. Należy upewnić się, że przewód zasilający nie zostanie uszkodzony przez ruchome części lub ostre krawędzie, ani przez zgniecenie pod kołami.

Każdy poważny incydent [MDR (UE) 2017/745 §2 (65)], który miał miejsce w związku z wyrobem, należy zgłosić producentowi oraz właściwemu organowi państwa członkowskiego, w którym użytkownik i/lub pacjent ma siedzibę.

2.3 Symbole na łóżku pielęgnacyjnym

PL

Do łóżka pielęgnacyjnego mają zastosowanie symbole z następującej listy. Brakujące symbole można znaleźć w odnośnych normach ISO (ISO 7000, ISO 7001 i IEC 417).

Maksymalna masa użytkownika (w kg)

Maksymalne bezpieczne obciążenie robocze (w kg)

Maksymalna grubość materaca (w mm)

Wymiary materaca (w cm)

Oznaczenie typu

Ryzyko przycięcia

PL

3 Eksploatacja łóżka pielęgnacyjnego

3.1 Montaż/demontaż, transport i przechowywanie

Montażem łóżka zajmuje się wyspecjalizowany sprzedawca, kierując się informacjami informacjami zamieszczonymi w instrukcji instalacji.

Do celów transportu wszystkie części są umieszczone na wózku transportowym. Mocno i dokładnie przymocować wózek transportowy i części łóżka do pojazdu, aby podczas transportu się nie poruszały.

Nieużywane łóżko przechowywać w suchym miejscu, szczegóły – patrz rozdział 5.

3.2 Instalacja

⚠ UWAGA Ryzyko obrażeń i uszkodzeń

- Upewnić się, że łóżko jest przesuwane puste, bez leżącego na nim pacjenta.

1. Jeśli łóżko nie jest zmontowane, zmontować je według instrukcji w instrukcji instalacji.
2. Jeśli łóżko jest używane, upewnić się, że wszystkie prześcieradła, poszewki itp. nie wychodzą poza poręcze boczne.
3. Odłączyć kabel zasilania od gniazdka, koniec kabla położyć na łóżku.
4. Zwolnić wszystkie hamulce kółek samonastawnych, patrz [A] na następnym rysunku.
5. Przetoczyć puste łóżko na miejsce docelowe.
6. Po ustawieniu łóżka zablokować wszystkie cztery hamulce, patrz [B] na następnym rysunku.
7. Podłączyć kabel zasilania łóżka do gniazda zasilania 220/230 V AC

Zwalnianie hamulców [A]:
Nacisnąć stopą górną część dźwigni hamulca do tyłu.

Blokowanie hamulców [B]:
Nacisnąć stopą dźwignię hamulca w dół, w kierunku kółka samonastawnego.

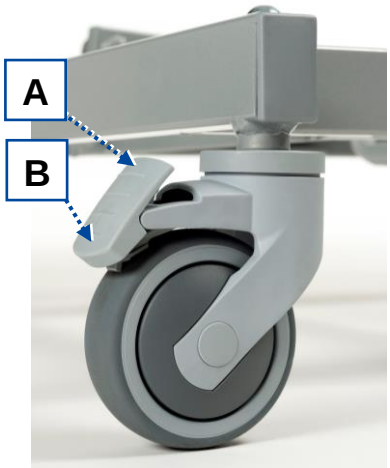

Ilustracja 3 Kółko samonastawne z hamulcem

3.3 Korzystanie z manipulatora

⚠ PRZESTROGA Ryzyko odniesienia obrażeń

- Aby zapewnić bezpieczną obsługę łóżka, WYŁĄCZNIE upoważniony personel medyczny może zmieniać tryb pracy przy użyciu breloka.

Łóżko jest dostarczane z manipulatorem służącym do obsługi ruchomych części. Manipulator ma dwa tryby pracy: normalna obsługa przez pacjenta oraz obsługa przez uprawniony i wyszkolony personel medyczny. W drugim trybie pracy dostęp do manipulatora może uzyskać wyłącznie wyszkolony personel medyczny przy użyciu breloka.

3.3.1 Obsługa przez pacjenta

ℹ Niektóre przyciski na manipulatorze nie reagują na naciśnięcie. To oznacza, że są zablokowane i może ich używać personel medyczny, zależnie od stanu zdrowia pacjenta.

PL

Można używać następujących przycisków manipulatora. Nacisnąć i przytrzymać jeden z przycisków aż do uzyskania żądanego położenia. Aby zatrzymać ruch, zwolnić przycisk.

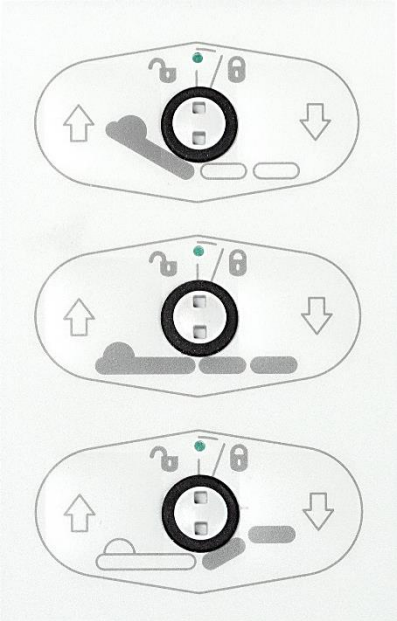

Sekcja pleców W GÓRĘ/W DÓŁ

Podpora materaca W GÓRĘ/W DÓŁ

Sekcja nóg W GÓRĘ/W DÓŁ

3.3.2 Funkcja blokady (tylko dla personelu medycznego)

Aby zapobiec niezamierzonym ruchom łóżka wywołanym przez pacjenta, manipulator można zablokować za pomocą breloka.

Aby zablokować/odblokować, musi być przekręcona z pomocą kluczyka w jedną lub w drugą stronę.

Wskaźnik (a) pośrodku zmienia się na

- zielony, gdy przycisk jest odblokowany;
- żółty, gdy przycisk jest zablokowany.

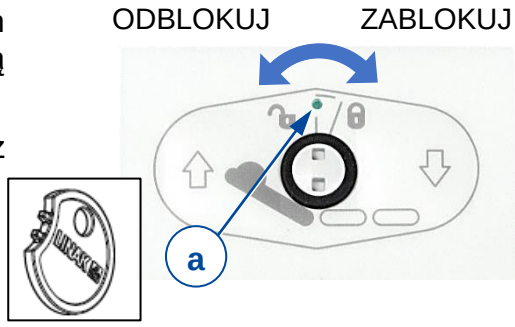

3.4 Obsługa barierek

3.4.1 Barierki metalowe

- Złożyć poręcz boczną (3): pociągnąć czarną kulistą gałkę (17), aby odblokować poręcz i złożyć ją do dołu.
- Rozkładanie poręczy bocznej (3): pociągnąć poręcz w górę, aż zablokuje się w odpowiednim położeniu.

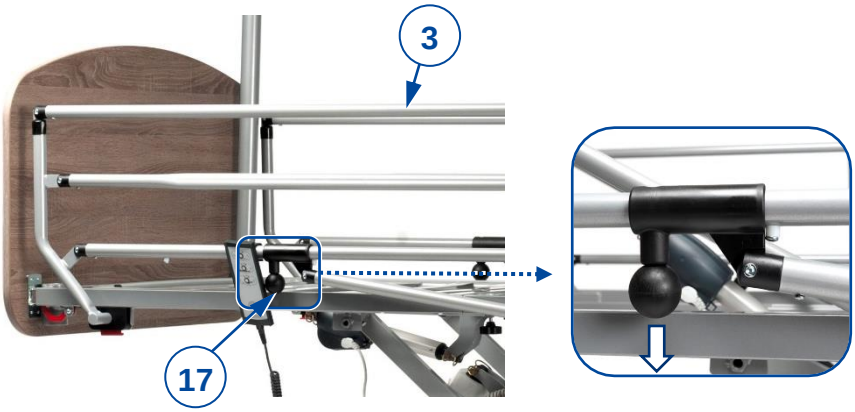

PL

3.4.2 Barierki dzielone

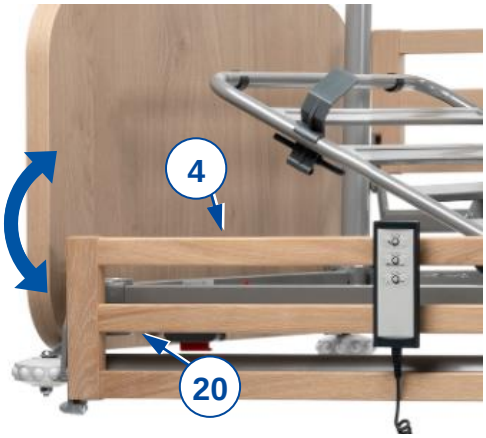

- Złożyć poręcz boczną (4): pociągnij pokrętło (20), aby odblokować barierkę i złożyć barierkę w dół. Jeśli konieczne potwórzyć dla drugich barierek po tej samej stronie.
- Rozkładanie poręczy bocznej (4): pociągnąć poręcz w górę, aż zablokuje się w odpowiednim położeniu.

3.4.3 3.5.1 Barierki drewniane

- Aby obniżyć poręcze boczne:
  1. Górną łatę barierki lekko podciągnąć do gory.
  2. Wcisnąć przycisk (21) na panelu zagłówkowym lub podnóżkowym.
  3. Powoli opuszczać deski barierki do dołu. Zawsze należy chwytać tylko za górną deskę.
- Rozkładanie poręcze boczne: pociągnąć poręcz w górę, aż zablokuje się w odpowiednim położeniu.

3.5 Ręczne ustawianie sekcji nóg

⚠ UWAGA — Ryzyko obrażeń z powodu pochwycenia oraz uszkodzeń łóżka

- Upewnić się, że między ruchomymi częściami nie są zakleszczone żadne przedmioty ani osoby postronne.
- Aby ustawić wysokość sekcji nóg, używać wyłącznie paska (12) po stronie stóp.

Podnoszenie nóg/stóp

1. Aby ustawić wysokość nóg i stóp, chwycić pasek po stronie stóp łóżka.
2. Pociągnąć pasek w górę, aby podnieść sekcję nóg podpory materaca na żądaną wysokość Po zakończeniu ciągnięcia system pozostaje zablokowany w miejscu dzięki wycięciu w okuciu rastomat (18).

Opuszczanie nóg/stóp

1. Aby opuścić, pociągnąć pasek maksymalnie w górę w celu odblokowania okucia rastomat (18).
2. Trzymając pasek, powoli opuścić sekcję nóg.

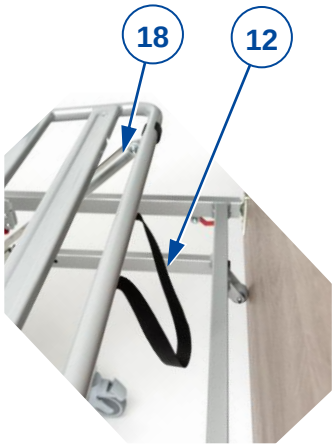

Ilustracja 4 Regulacja wysokości kolan

3.6 Przenoszenie się na łóżko/z łóżka

⚠ PRZESTROGA Ryzyko upadku

- Jeśli pacjent nie może się bezpiecznie przenieść (przesiąść) na łóżko/z łóżka, powinien poprosić o pomoc.

PL

Kładzenie się na łóżku

1. Sprawdzić, czy hamulce kół samonastawnych są zaciśnięte, patrz 3.2.
2. Ustawić wysokość łóżka przy użyciu manipulatora, patrz 3.3.
3. Opuścić poręcz boczną, patrz 3.4.
4. Stanąć możliwie najbliżej boku łóżka.
5. Przenoszenie na łóżko. Użyć wysięgnika do podnoszenia z uchwytem trójkątnym, aby przenieść się na łóżko.
6. Podnieść poręcz boczną, patrz 3.4.

Wstawanie z łóżka

1. Ustawić łóżko w takim położeniu, aby najwygodniej było z niego wstać:
    - Opuścić dolną sekcję nóg, patrz 3.3 lub 3.6.
    - Opuścić poręcz boczną, patrz 3.4.
    - Ustawić łóżko nisko przy użyciu manipulatora, patrz 3.3.
2. Usiąść na łóżku, z nogami zwieszonymi poza łóżko. Użyć wysięgnika do podnoszenia z uchwytem trójkątnym, aby wstać/przenieść się z łóżka.

4 Konserwacja

Łóżko pielęgnacyjne wymaga jedynie minimalnej konserwacji. Jednak aby zapewnić bezproblemową eksploatację przez wiele lat, doradzamy jego regularne sprawdzanie.

4.1 Punkty poddawane konserwacji

PL

UWAGA Ryzyko uszkodzenia

- Naprawa i wymiana części mogą być wykonywane tylko przez osoby przeszkolone. Należy używać wyłącznie oryginalnych części zamiennych Vermeiren.

i
- Na ostatniej stronie instrukcji znajduje się formularz dla wyspecjalizowanego sprzedawcy, służący do odnotowywania wszystkich czynności serwisowych.
- Częstotliwość serwisu zależy od częstotliwości i intensywności użytkowania. Skontaktować się z wyspecjalizowanym sprzedawcą, aby uzgodnić harmonogram kontroli/konserwacji/napraw.
- Informacje na temat najbliższego punktu serwisowego lub wyspecjalizowanego sprzedawcy można uzyskać w najbliższym oddziale firmy Vermeiren.

Co roku / w przypadku każdego nowego użytkownika

Przed przekazaniem łóżka pielęgnacyjnego nowemu pacjentowi, a przynajmniej raz w roku, należy wykonać serwis i dezynfekcję łóżka. Więcej informacji w tej kwestii udostępni wyspecjalizowany sprzedawca.

Co miesiąc

Regularnie kontrolować wizualnie następujące punkty:

- Kółka samonastawne powinny być czyste i wolne od drutów, włosów, piasku i włókien z dywanów.
- Sprawdzać działanie hamulców. Jeśli można przesunąć łóżko, gdy hamulce są zablokowane, powinno się sprawdzić koła i hamulce pod kątem zużycia, uszkodzeń i zabrudzenia, np. olejem lub wodą.
- Manipulator, silniki, punkty podłączenia i kable: sprawdzić pod kątem uszkodzeń, takich jak przetarte i przerwane przewody elektryczne, uszkodzona izolacja.
- Sprawdzić, czy wszystkie części są zabezpieczone.
- Sprawdzić wszystkie części pod kątem uszkodzeń i zużycia. Skontaktować się z wyspecjalizowanym sprzedawcą w kwestii ewentualnych napraw lub wymiany części.

Co tydzień

Czyszczenie:

- Usunąć kurz miękką ściereczką lub odkurzaczem.
- W razie zabrudzeń przenieść pacjenta poza łóżko i zdjąć materac. Wszystkie części wytrzeć wilgotną (ale nieociekającą wodą) ściereczką. W razie konieczności używać łagodnego detergentu odpowiedniego do mycia powierzchni lakierowanych i z tworzyw sztucznych.

W przypadku przechowywania

Upewnić się, że łóżko jest przechowywane w stanie suchym, aby zapobiec pleśnieniu i rdzewieniu, szczegóły – patrz rozdział 5.

PL

4.2 Instrukcje konserwacji

4.2.1 Czyszczenie

UWAGA Ryzyko uszkodzenia spowodowanego wilgocią

- Manipulator, silniki i punkty podłączania powinny być czyste i zabezpieczone przed wilgocią.
- Konsola kierownicza powinna być czysta i chroniona przed wodą i deszczem.
- Do czyszczenia łóżka nigdy nie używać strumienia wody z węża ani myjki wysokociśnieniowej.

Wszystkie twarde części łóżka wycierać wilgotną (ale nie ociekającą wodą) ściereczką. W razie konieczności używać łagodnego detergentu odpowiedniego do mycia powierzchni lakierowanych i z tworzyw sztucznych. Tapicerkę można czyścić letnią wodą z łagodnym detergentem. Do czyszczenia nie używać ściernych środków czyszczących.

4.2.2 Dezynfekcja

UWAGA Ryzyko uszkodzenia

Dezynfekcję mogą wykonywać wyłącznie osoby odpowiednio przeszkolone. Zasięgnąć porady u wyspecjalizowanego sprzedawcy.

Użyj miękkiej, wilgotnej szmatki i letniej wody z delikatnym środkiem dezynfekującym aby wyczyścić łóżka.

4.3 Diagnozowanie i rozwiązywanie problemów

Nawet jeśli łóżko pielęgnacyjne jest użytkowane prawidłowo, może wystąpić problem techniczny. W takim przypadku skontaktować się z lokalnym wyspecjalizowanym sprzedawcą.

⚠ UWAGA Ryzyko obrażeń i uszkodzeń łóżka pielęgnacyjnego

- NIGDY nie podejmować samodzielnych prób naprawy łóżka pielęgnacyjnego w celu rozwiązania problemu.

Następujące objawy mogą oznaczać problem. Jeśli wystąpią któreś z poniższych sytuacji, zawsze należy się skontaktować z wyspecjalizowanym sprzedawcą.

- Nietypowe dźwięki;
- Przetarte/uszkodzone kable zasilania;
- Pęknięte lub połamane złącza;
- Szarpiące ruchy sekcji ramy;
- Uszkodzone lub zniszczone kółka samonastawne;
- Łóżko pielęgnacyjne jest podłączone do zasilania, ale manipulator nie działa.

4.4 Oczekiwany okres użytkowania

Przeciętny okres użytkowania łóżka to 5 lat. Ten czas może być dłuższy lub krótszy, zależnie od częstotliwości korzystania i konserwacji łóżka.

4.5 Ponowne użycie

Przed każdym ponownym użyciem łóżko należy zdezynfekować, skontrolować i poddać konserwacji zgodnie z instrukcjami w §4.1 i §4.2.

4.6 Koniec użytkowania

Po zakończeniu użytkowania należy poddać łóżko pielęgnacyjne utylizacji zgodnie z lokalnie obowiązującymi przepisami w zakresie ochrony środowiska. Najlepszym sposobem, aby to zrobić, jest demontaż łóżka pielęgnacyjnego w celu ułatwienia transportu części nadających się do przetworzenia.

5 Dane techniczne

Dane techniczne zamieszczone poniżej dotyczą tylko tego łóżka pielęgnacyjnego, przy standardowych ustawieniach i optymalnych warunkach otoczenia. Podczas użytkowania należy uwzględnić te dane.

Wartości będą nieważne, jeśli łóżko pielęgnacyjne zostanie zmodyfikowane, uszkodzone lub w dużym stopniu zużyte.

PL

Tabela 1: Dane techniczne

Marka	**Vermeiren**
Typ	**Łóżko pielęgnacyjne**
Model	**Illico**

Opis	Wymiary
Maksymalna masa użytkownika	135 kg
Długość	2080 mm
Wysokość	783 mm - 1313 mm
Szerokość	1024 mm
Wysokość podpory materaca, regulowana	Ciągła w zakresie 298-828 mm (bez materaca)
Masa łączna	85 kg (z wyjątkiem poręczy bocznych, słupka do podnoszenia i rączki trapezowej)
Łączna masa najcięższej części	31 kg
Maks. kąt sekcji głowy, regulowany	70°
Maks. kąt górnej części nóg	36,8°
Maks. kąt dolnej części nóg	-17,2°
Maks. bezpieczne obciążenie robocze	170 kg
Obciążenie nominalne słupka do podnoszenia	75 kg
Dane materaca	Min. gęstość pianki RG 35, grubość 120 mm, 2000 x 900 mm, maks. 20 kg
Prześwit pod łóżkiem na podnośnik pacjenta	150 mm
Kółka samonastawne (4 szt.)	Ø 100 mm, wszystkie kółka z hamulcem
Silnik podwozia	Linak LA40, IPX6
Silnik sekcji głowy	Linak LA27, IPX6
Silnik systemu zginania kolan (opcjonalny)	Linak LA27, IPX6
Manipulator	Linak HL7X045-01, IPX4
Transformator	Linak CA40, IPX6
Napięcie nominalne, transformator	U_{in}: 100 - 240 V AC, 50/60 Hz I_{in}: maks. 2,5 A
Czas trwania włączenia	10%, maks. 2 minuty, potem 18 minut nieużywania
Poziom hałasu	~ 48 dB(A)
Klasa / Rodzaj ochrony	Klasa ochrony II, część zastosowania Typ B / IPX4
Temperatura przechowywania i użytkowania	od +5°C do +40°C
Wilgotność przechowywania i użytkowania	20% / 90%
Zastrzegamy sobie prawo do wprowadzania zmian technicznych. Tolerancja pomiarów +/- 15 mm / 1,5 kg / 1,5°. *** Maks. bezpieczne obciążenie robocze = masa użytkownika + masa materaca + masa innych akcesoriów**	

Formularz rejestracyjny serwisu

Ten produkt (nazwa): ……..

był sprawdzony (I), serwisowany (S), naprawiony (R) albo dezynfekowany (D):

Przez (pieczątka): Typ pracy: I / S / R / D Data:	Przez (pieczątka): Typ pracy: I / S / R / D Data:	Przez (pieczątka): Typ pracy: I / S / R / D Data:
Przez (pieczątka): Typ pracy: I / S / R / D Data:	Przez (pieczątka): Typ pracy: I / S / R / D Data:	Przez (pieczątka): Typ pracy: I / S / R / D Data:
Przez (pieczątka): Typ pracy: I / S / R / D Data:	Przez (pieczątka): Typ pracy: I / S / R / D Data:	Przez (pieczątka): Typ pracy: I / S / R / D Data:
Przez (pieczątka): Typ pracy: I / S / R / D Data:	Przez (pieczątka): Typ pracy: I / S / R / D Data:	Przez (pieczątka): Typ pracy: I / S / R / D Data:
Przez (pieczątka): Typ pracy: I / S / R / D Data:	Przez (pieczątka): Typ pracy: I / S / R / D Data:	Przez (pieczątka): Typ pracy: I / S / R / D Data:

Vermeiren GROUP
Vermeirenplein 1 / 15
2920 Kalmthout
BE

WWW: www.vermeiren.com

User manual - Illico_PL_W201839_A5_2023-11_E

Instrukcje dla wyspecjalizowanego sprzedawcy

Niniejsza instrukcja obsługi jest nieodłączną częścią produktu i musi być dołączona do każdego sprzedawanego produktu.

Wersja: E, 2023-11 Basic UDI: 5415174181210IllicoRN

Wszelkie prawa zastrzeżone, łącznie z tłumaczeniem.

VERMEIREN
we care for you